RECORD	SCHEDA TECNICA DI PRODOTTO	Revisione n°	17
		Data:	20/07/2023

MURI CONTENIMENTO TERRA

Nome commerciale	**PRIMULA**		
Dimensioni modulari	**340 x 340 x 200**	Dimensioni nominali	**342 x 342 x 200**
Colori disponibili	**TERRA DI SIENA**		
Peso teorico (kg/pezzo)	**17**	Pezzi/m²	**15 SEMPLICE - 20 ALTERNATA**
Imballo (pezzi/pacco)	**30**		
Impiego previsto	**Muri di contenimento terra**		

CARATTERISTICHE TECNICHE

DIMENSIONI E TOLLERANZE (UNI EN 771/3 p.to 5.2)			PRESTAZIONI	RIFERIMENTO	VALORE
Lunghezza (mm)	**342**	**Categoria D2 (+1 -3 mm)**	Peso parete a struttura chiusa (kg/m²)	-	**255**
Larghezza (mm)	**342**	**Categoria D2 (+1 -3 mm)**	Peso parete a struttura aperta (kg/m²)	-	**-**
Altezza (mm)	**200**	**Categoria D2 (± 2 mm)**	Peso parete in posa alternata (kg/m²)	-	**340**
MASSA VOLUMICA (UNI EN 771/3 p.tp 5.4)			Reazione al fuoco	UNI EN 771/3 p.to 5.11	**EUROCLASSE A1**
Massa volumica netta (kg/m³)	**2250 ± 10%**		Aderenza al taglio (N/mm²)	EN 998-2	**0,15**

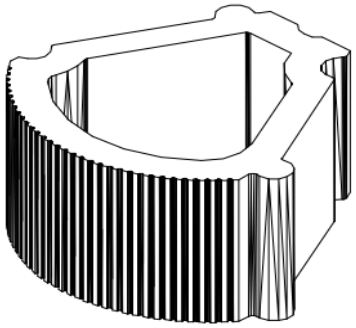

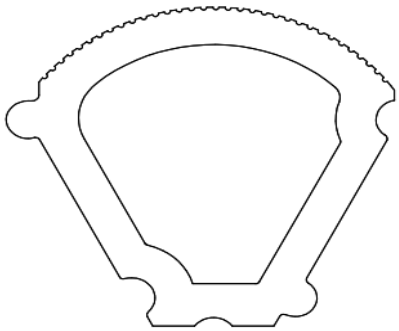

Voce di capitolato:

Formazione di muratura per il contenimento di scarpate, terrapieni o per delimitazioni di aree, ecc. fino a 1 metro di altezza, realizzata con manufatti in calcestruzzo pressovibrato tipo PRIMULA ®, prodotti da azienda certificata secondo la norma UNI EN ISO 9001, a sezione sagomata modulare da posare a secco. Dopo la posa di ogni singolo corso va effettuato sia il riempimento delle cavità interne, sia il riporto con materiale drenante tra la parete di Primula ® ed il terrapieno esistente. Predisporre idoneo sistema di drenaggio. Le dimensioni dell'elemento sono di cm 34x20 (superficie in vista) x 34 cm di profondità con posa semplice (15 pezzi per mq) o alternata (20 pezzi per mq). La parete di Primula ® sarà di colore Terra di Siena. Sono esclusi l'eventuale fondazione di calcestruzzo, le opere di drenaggio e la successiva piantumazione a verde perché conteggiata a parte.

BAGATTINI S.r.l. **SEDE LEGALE**
Via Selva, 26/28
24060 Zandobbio (BG)

SEDE OPERATIVA E UFFICIO COMMERCIALE
Via S.S. Briantea, 18
24030 Palazzago (BG)
Tel. 035 556045 - Fax 035 556078

Record Line
+39 035 556055