RECORD Outdoor Solutions!	SCHEDA TECNICA DI PRODOTTO	Revisione n°	16
		Data:	01/01/2016

BLOCCHI PER MURATURA

CE 1305-CPR-0313

Nome commerciale	**B 25 2 FORI ALLEGGERITO FACCIA VISTA DA INTERNI**		
Dimensioni modulari (mm)	**500 x 250 x 200**	Dimensioni nominali (mm)	**492 x 247 x 190**
Colori disponibili	**GRIGIO - COLORI NORMALI**		
Peso teorico (kg/pezzo)	**17**	Pezzi/m^2	**10,00**
Imballo (pezzi/pacco)	**40 di cui 13 divisibili**		
Impiego previsto	**Divisori interni**		

CARATTERISTICHE TECNICHE

DIMENSIONI E TOLLERANZE (UNI EN 771/3 p.to 5.2)			PRESTAZIONI	RIFERIMENTO	VALORE
Lunghezza (mm)	**492**	**Categoria D3 (+1 -3 mm)**	Resistenza a compressione media normalizzata (N/mm^2)	UNI EN 771/3 p.to 5.5	**> 5**
Larghezza (mm)	**247**	**Categoria D3 (+1 -3 mm)**	Resistenza a compressione caratteristica (N/mm^2)	DM 20/11/87 e DM 16/01/96	**-**
Altezza (mm)	**190**	**Categoria D3 (± 1,5 mm)**	Conducibilità termica a secco del calcestruzzo λ (W/mK)	UNI EN 771/3 p.to 5.6	**0,72**
CONFIGURAZIONE (UNI EN 771/3 p.to 5.3)			Trasmittanza unitaria a secco U (W/m^{2}K)	UNI EN ISO 6946	**1,67**
			Resistenza termica a secco R_T (m^{2}K/W)	UNI EN ISO 6946	**0,34**
Planarità (mm)		**< 2**	Coefficiente di Assorbimento Acustico (αs)	ISO 354/85	**-**
Spessore parete esterna (mm)		**30**	Potere fonoisolante (dB)	Legge della massa	**46**
Percentuale di foratura		**57,5%**	Assorbimento d'acqua per capillarità (g/m^{2}s)	UNI EN 771/3 p.to 5.8	**-**
Gruppo EUROCODICE (EN 1996-1)		**GRUPPO 3**	Sostanze pericolose	D.M.14.05.1996	**Conforme**
MASSA VOLUMICA (UNI EN 771/3 p.tp 5.4)			Resistenza al passaggio vapore (μ)	UNI EN 771/3 p.to 5.10	**7,5**
			Reazione al fuoco	UNI EN 771/3 p.to 5.11	**EUROCLASSE A1**
Massa volumica lorda (kg/m^3)		**680 ± 10%**	Resistenza al fuoco	DM 16/02/2007-punto D.4.3	**EI 180' (tabellare hmax 4,0m)**
Massa volumica netta (kg/m^3)		**1600 ± 10%**	Aderenza al taglio (N/mm^2)	EN 998-2	**0,15**

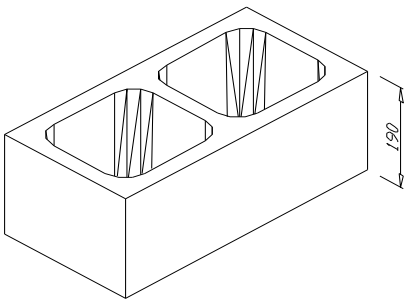

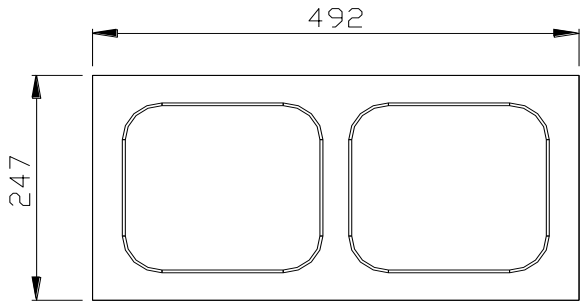

Voce di capitolato:

Muratura faccia vista di tamponamento realizzata con manufatti in calcestruzzo alleggerito con argilla espansa. I blocchi devono essere conformi a quanto previsto dalla norma UNI EN 771-3 per blocchi facciavista; tali caratteristiche devono essere verificate dall'Azienda tramite prove condotte in regime di autocontrollo. I blocchi di Categoria I devono avere il Certificato Di Conformità Del Controllo Della Produzione In Fabbrica secondo CPR 305/2011/EU rilasciato da Ente accreditato. I manufatti devono avere le seguenti dimensioni modulari: Lunghezza mm 500, larghezza mm 250, altezza mm 200 ed una densità del calcestruzzo pari a kg/m3 1600 ± 10%.

I blocchi devono possedere le seguenti caratteristiche minime: resistenza media normalizzata maggiore di > 5 N/mm2 - percentuale di foratura di 57,5% - spessore della parete esterna pari a 30 mm - tolleranze dimensionali: spessore e lunghezza +1; -3 mm, altezza ± 1,5 mm, il tutto riferito alle dimensioni nominali - planarità delle facce < 0,07*√ D dove D è la diagonale della faccia del manufatto - movimento dimensionale tra condizioni estreme < 0,8 mm/m - conducibilità termica λ a secco del calcestruzzo Leca (W/mK) = 0,72 - resistenza termica della parete a secco (m2K/W) RT = 0,34 - I blocchi dovranno essere posati con malta di classe M5 (D.M. 14/01/2008) o superiore.

Sono compresi gli oneri per la formazioni di spalle, architravi e di leggera armatura metallica nella malta di posa e quant'altro necessario per l'esecuzione a regola d'arte della muratura. Sono inclusi inoltre la fornitura e posa in opera di eventuali pezzi speciali, correa e pilastro, per la formazione di irrigidimenti strutturali sia orizzontali che verticali, armature metalliche semplici o a traliccio, ferramenta per il collegamento alla struttura, getti di calcestruzzo per i sopra menzionati irrigidimenti, la sigillatura con materiale idoneo degli eventuali giunti di controllo, e quant'altro occorre per eseguire la muratura a regola d'arte. E' compreso l'occorrente ponteggio per altezze fino a 3,5 metri dal piano di lavoro.

La presente scheda tecnica non costituisce specifica e i dati riportati derivano dalla nostra esperienza e sono da riferirsi alla data indicata. La RB BAGATTINI S.r.l. si riserva il diritto di apportare modifiche senza preavviso, spetta al cliente accertarsi, al momento della richiesta, della validità dei dati riportati.

BAGATTINI

RB BAGATTINI S.r.l.
SEDE LEGALE
Via Selva, 6/8
24060 Zandobbio (BG)

SEDE OPERATIVA E UFFICIO COMMERCIALE
Via S.S. Briantea, 18
24030 Palazzago (BG)
Tel. 035 556045
Fax 035 556077

Record Line
+39 035 556055