| RECORD | SCHEDA TECNICA DI PRODOTTO | Revisione n° | 16 |
|---|---|---|---|
| | | Data: | 01/01/2016 |

# BLOCCHI PER MURATURA

CE

| | | | |
|---|---|---|---|
| Nome commerciale | **KROMAX ® B 20 L50 FACCIA VISTA DA ESTERNI** | | |
| Dimensioni modulari (mm) | **500 x 200 x 200** | Dimensioni nominali (mm) | **492 x 197 x 190** |
| Colori disponibili | **GRIGIO - COLORI NORMALI - COLORI PASTELLO** | | |
| Peso teorico (kg/pezzo) | **20** | Pezzi/m$^2$ | **10,00** |
| Imballo (pezzi/pacco) | **60 di cui 30 doppia testa piana e 15 divisibili** | | |
| Impiego previsto | **Murature di tamponamento/rivestimento architettonico per esterni** | | |

## CARATTERISTICHE TECNICHE

| DIMENSIONI E TOLLERANZE (UNI EN 771/3 p.to 5.2) | | | PRESTAZIONI | RIFERIMENTO | VALORE |
|---|---|---|---|---|---|
| Lunghezza (mm) | **492** | **Categoria D3 (+1 -3 mm)** | Resistenza a compressione media normalizzata (N/mm$^2$) | UNI EN 771/3 p.to 5.5 | **> 8,5** |
| Larghezza (mm) | **197** | **Categoria D3 (+1 -3 mm)** | Resistenza a compressione caratteristica (N/mm$^2$) | DM 20/11/87 e DM 16/01/96 | **-** |
| Altezza (mm) | **190** | **Categoria D3 (± 1,5 mm)** | Conducibilità termica a secco del calcestruzzo $\lambda$ (W/mK) | UNI EN 771/3 p.to 5.6 | **0,76** |
| **CONFIGURAZIONE (UNI EN 771/3 p.to 5.3)** | | | Trasmittanza unitaria a secco $U$ (W/m$^2$K) | UNI EN ISO 6946 | **2,34** |
| | | | Resistenza termica a secco $R_T$ (m$^2$K/W) | UNI EN ISO 6946 | **0,26** |
| Planarità (mm) | | **< 2** | Coefficiente di Assorbimento Acustico ($\alpha$s) | ISO 354/85 | **-** |
| Spessore parete esterna (mm) | | **31** | Potere fonoisolante (dB) | Legge della massa | **47** |
| Percentuale di foratura | | **52,5%** | Assorbimento d'acqua per capillarità (g/m$^2$s) | UNI EN 771/3 p.to 5.8 | **≤ 1,43** |
| Gruppo EUROCODICE (EN 1996-1) | | **GRUPPO 2** | Sostanze pericolose | D.M.14.05.1996 | **Conforme** |
| **MASSA VOLUMICA (UNI EN 771/3 p.tp 5.4)** | | | Resistenza al passaggio vapore ($\mu$) | UNI EN 771/3 p.to 5.10 | **7,5** |
| | | | Reazione al fuoco | UNI EN 771/3 p.to 5.11 | **EUROCLASSE A1** |
| Massa volumica lorda (kg/m$^3$) | | **1020 ± 10%** | Resistenza al fuoco | DM 16/02/2007-punto D.4.2 | **EI 90' (tabellare hmax 4,0m)** |
| Massa volumica netta (kg/m$^3$) | | **2150 ± 10%** | Aderenza al taglio (N/mm$^2$) | EN 998-2 | **0,15** |

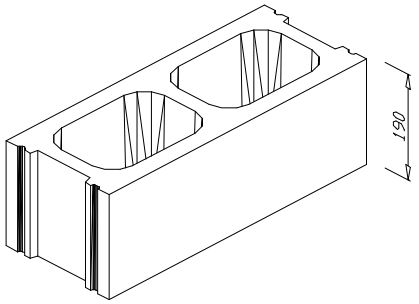


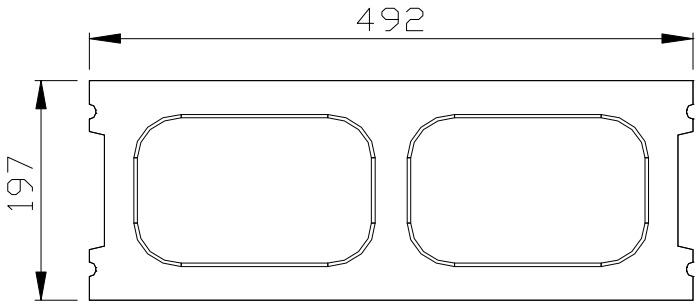


## Voce di capitolato:

Muratura faccia vista di tamponamento o di rivestimento eseguita con manufatti in calcestruzzo della linea KROMAX. I blocchi devono essere conformi a quanto previsto dalla norma UNI EN 771-3 per blocchi facciavista per esterni; tali caratteristiche devono essere verificate dall'Azienda tramite prove condotte in regime di autocontrollo. I manufatti devono avere le seguenti dimensioni modulari: Lunghezza mm 500, larghezza mm 200, altezza mm 200 ed una densità del calcestruzzo pari a kg/m3 2150 ± 10% con finitura/e Liscia

I blocchi devono possedere le seguenti caratteristiche minime: resistenza media normalizzata maggiore di > 8,5 N/mm2 - percentuale di foratura di 52,5% - spessore della parete esterna pari a 31 mm - assorbimento d'acqua per capillarità coefficiente g/m2s ≤ 1,43 tolleranze dimensionali: spessore e lunghezza +1; -3 mm, altezza ± 1,5 mm, il tutto riferito alle dimensioni nominali - planarità delle facce < 0,07*√D dove D è la diagonale della faccia del manufatto - movimento dimensionale tra condizioni estreme < 0,8 mm/m - I blocchi dovranno essere posati con malta idrofugata di classe M5 (DM 14/01/2008) o superiore, ovvero con malta pronta idrofugata.

Sono compresi gli oneri per la formazioni di spalle, architravi e di leggera armatura metallica nella malta di posa e quant'altro necessario per l'esecuzione a regola d'arte della muratura. Sono inclusi inoltre la fornitura e posa in opera di eventuali pezzi speciali, correa e pilastro, per la formazione di irrigidimenti strutturali sia orizzontali che verticali, armature metalliche semplici o a traliccio, ferramenta per il collegamento alla struttura, getti di calcestruzzo per i sopra menzionati irrigidimenti, la sigillatura con materiale idoneo degli eventuali giunti di controllo, e quant'altro occorre per eseguire la muratura a regola d'arte. E' compreso l'occorrente ponteggio per altezze fino a 3,5 metri dal piano di lavoro.

La presente scheda tecnica non costituisce specifica e i dati riportati derivano dalla nostra esperienza e sono da riferirsi alla data indicata. La RB BAGATTINI S.r.l. si riserva il diritto di apportare modifiche senza preavviso, spetta al cliente accertarsi, al momento della richiesta, della validità dei dati riportati.

BAGATTINI

RB BAGATTINI S.r.l.
SEDE LEGALE E AMMINISTRATIVA
Via Selva, 6/8 - 24060 Zandobbio (BG)

***SEDE OPERATIVA E UFFICIO COMMERCIALE:***

Via S.S. Briantea, 18 - 24030 Palazzago (BG) | Tel. 035 556045 - Fax 035 556077